ԱՍՏԻՃԱՆԱՎԱՆԴԱԿ ԱՎ-1

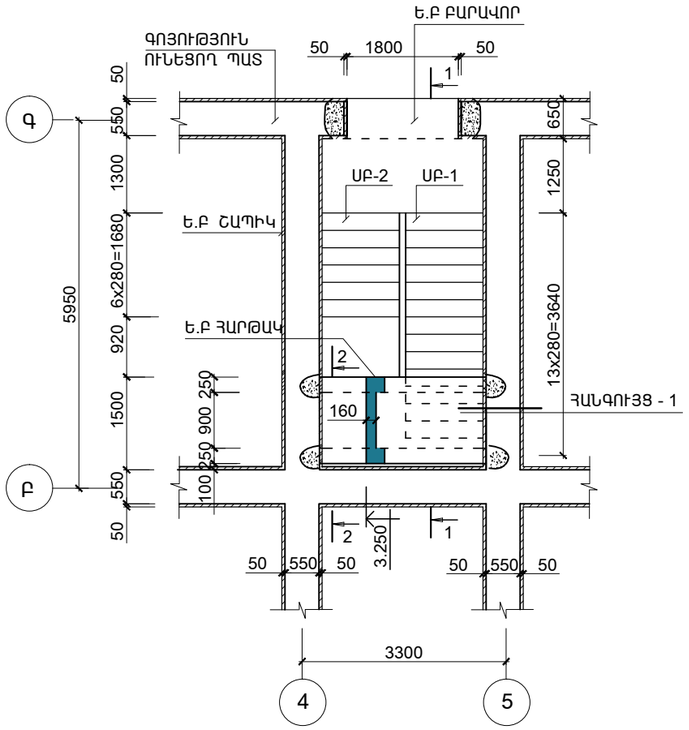

1 - 1

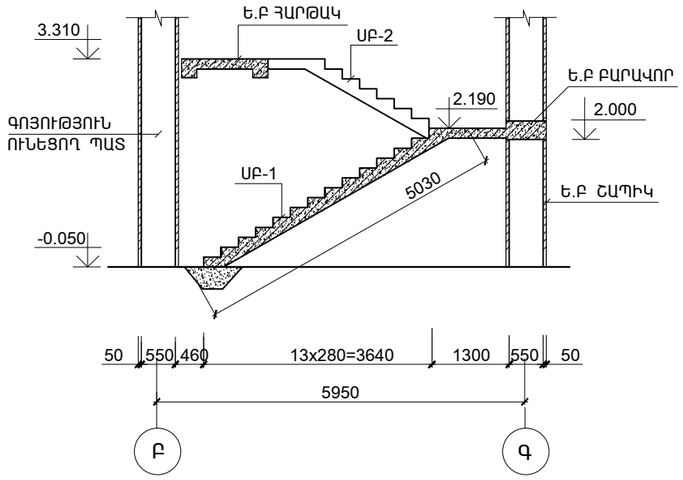

ՀԱՆԳՈՒՅՑ - 1

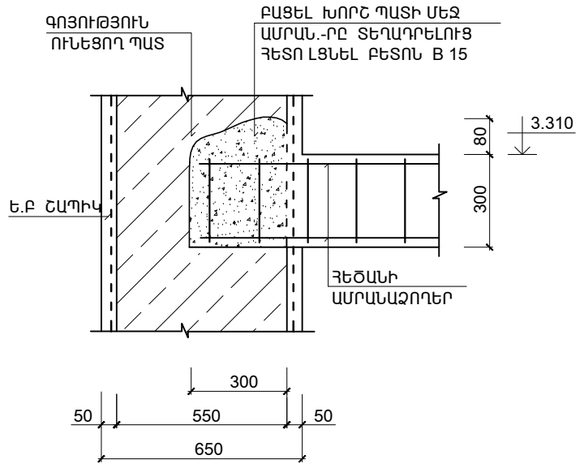

ՏԱՐՐԵՐԻ ՄԱՍՆԱՑՈՒՑԱԿ

ԴԻՐՔ	ԷՍՔԻԶ
3	500; 250; 350; 400
9	300; 250; 350; 200
10	1600; 4950; 170
11	300; 4950
12	1800; 300
14	550; 300
17	1600; 300
18	1300; 2500; 1500
19	300; 2500; 1800
20	2050; 170

2 - 2
(Ե.Բ ՀԱՐԹԱԿ)

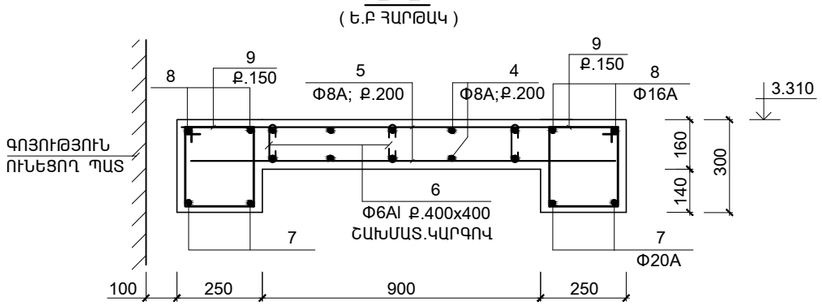

Ե.Բ ԲԱՐԱՎՈՐ

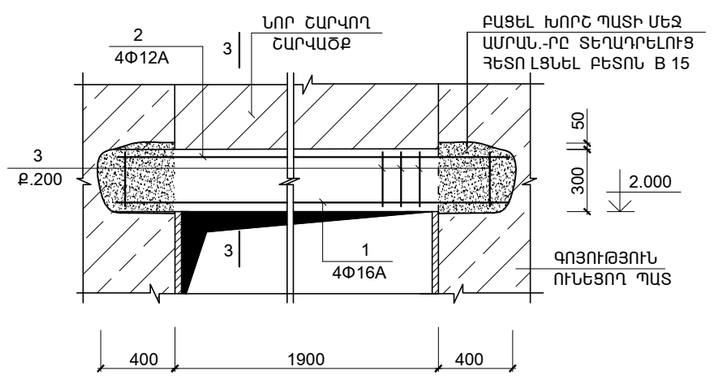

3 - 3

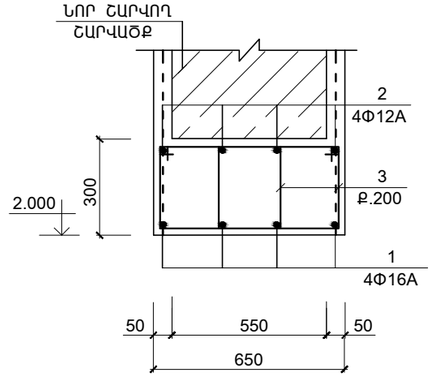

ՄԵՏԱՂԻ ՃԱԽՍԻ ԱՄՓՈՓԱԳԻՐԸ ՄԵԿ ԷԼ-ՏԻ ՀԱՄԱՐ; ԿԳ

ԷԼ - ՏԻ ՄԱԿՆԻՇԸ	ԱՄՐԱՆԱՅԻՆ ԷԼԵՄԵՆՏՆԵՐ									ԸՆԴ. ՃԱԽՍԸ
	ԱՄՐԱՆԻ ԴԱՍԸ									
	A-IC			A500C						
	СТО АСЧМ 7 - 93									
	Φ6	Φ8	ԸՆԴ.	Φ8	Φ12	Φ14	Φ16	Φ20	ԸՆԴ.	
Ե.Բ ԲԱՐԱՎՈՐ	--	15.6	15.6	--	9.6	--	16.8	--	26.4	42.0
Ե.Բ ՀԱՐԹԱԿ	1.2	22.1	23.3	26.7	--	--	21.6	33.6	81.9	105.2
ՍԲ-1	17.8	34.3	52.1	--	--	119.0	--	--	119.0	171.1
ՍԲ-2	9.0	17.3	26.3	--	--	118.7	--	--	118.7	145.0

1. ՍՈՒՅՆ ԹԵՐԹԸ ՆԱՅԵԼ ԹԵՐԹ Ե.Կ -19 ՀԵՏ ՀԱՄԱՏԵՂ:

ԾՐԱԳՐԻ ԱՌԱՋԱԴՐԱՆՔ՝ TGQ-01				ԳԵՂԱՐՔՈՒՆԻՔԻ ՄԱՐԶԻ ԾԱԿՔԱՐ ԳՅՈՒՂԻ ՄԱՆԿԱՊԱՐՏԵԶԻ ՎԵՐԱԿԱՌՈՒՑՈՒՄ		
				ԿՈՆՍՏՐՈՒԿՏՈՐԱԿԱՆ ՄԱՍ	ՓՈՒԼ	ԹԵՐԹ	ԹԵՐԹԵՐ
					ԱՆ	ԵԿ-18	33
ՆԱԽԱԳԾ.	ԱՂԱՋԱՆՅԱՆ Լ.			ԱՍՏԻՃԱՆԱՎԱՆԴԱԿ ԱՎ-1	ՃԱՐՏԱՐԱՊԵՏ ԵՎՐՈՍ ՍՊԸ ENGINEERING EVROS LLC	
ՊԱՇՏՈՆ	ԱԶԳԱՆՈՒՆ	ՍՏՈՐԱԳՐ.				